2-686-605-34(1)

SONY

AC Adaptor/Charger

Bedienungsanleitung
Gebruiksaanwijzing
Bruksanvisning
Istruzioni per l'uso

InfoLITHIUM M SERIES SQ Super Quick

AC-VQ900AM

© 2006 Sony Corporation Printed in Japan

2686605340

Für Kunden in Deutschland

Diese Einheit erfüllt die europäischen EMC-Bestimmungen für die Verwendung in folgender (folgenden) Umgebung(en):
- Wohngegenden
- Gewerbegebiete
- Leichtindustriegebiete

(Die Einheit erfüllt die Bestimmungen der Norm EN55022, Klasse B.)

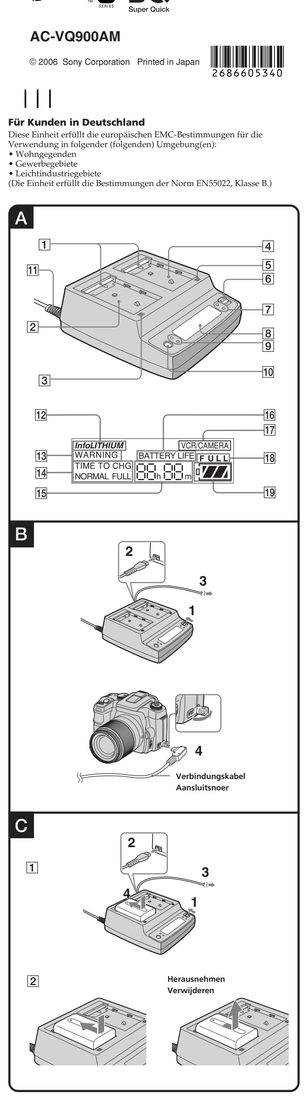

Deutsch

Danke, dass Sie sich für dieses Netzteil/Ladegerät von Sony entschieden haben.

Lesen Sie diese Anleitung, vor Inbetriebnahme des Geräts bitte genau durch und bewahren Sie sie zum späteren Nachschlagen sorgfältig auf.

Das Netzteil/Ladegerät AC-VQ900AM ermöglicht Folgendes:

Dieses Gerät können Sie als Netzteil oder Ladegerät verwenden. Schließen Sie dazu das mitgelieferte Netzkabel an eine Netzsteckdose an.
- Versorgt Sony-Geräte (digitale Spiegelreflexkameras usw.) mit Strom.
- Lädt Akkus (M-Serie) von Sony.

Mit diesem Gerät stehen folgenden Funktionen zur Verfügung, wenn Sie es mit „InfoLITHIUM"-Akkus einsetzen:
– Schnelladefunktion
Mit der Schnelladefunktion erfolgt das Laden schneller als beim normalen Laden wie beispielsweise mit einem mit einer Kamera gelieferten Ladegerät.
– Anzeige der ungefähren Rest- und Akkubetriebsdauer.
– Bei mit „SQ" markierten Akkus wird auch das SuperQuick-Laden unterstützt, also eine Ladefunktion, mit der das Laden schneller als normal und sogar schneller als bei der Schnelladefunktion erfolgt.
Weitere Informationen zu „InfoLITHIUM" und zum SuperQuick-Laden (SQ) finden Sie unter „InfoLITHIUM"-Akkus und SuperQuick-Laden (SQ)".

- Mit diesem Gerät können ausschließlich Lithiumionenakkus geladen werden. NiCd- oder NiMH-Akkus können nicht geladen werden.
- Dieses Gerät ist möglicherweise nicht mit allen Geräten (digitalen Spiegelreflexkameras usw.) kompatibel. Überprüfen Sie vor dem Gebrauch die Kompatibilität mit Ihrem Gerät.

WARNUNG

Um Feuer-oder Berührungsgefahr zu verringern, setzen Sie das Gerät weder Regen noch Feuchtigkeit aus.

Um einen elektrischen Schlag zu vermeiden, öffnen Sie das Gehäuse nicht. Überlassen Sie Wartungsarbeiten stets qualifiziertem Fachpersonal.

Das Netzkabel darf nur von qualifiziertem Kundendienstpersonal ausgetauscht werden.

VORSICHT

Ersetzen sie die batterie ausschliesslich durch eine batterie des angegebenen typs. Andernfalls besteht feuer-oder verletzungsgefahr.

Solange das Set an eine Netzsteckdose angeschlossen ist, besteht eine Verbindung zur Stromquelle, selbst wenn das Set ausgeschaltet ist.

Entsorgung von gebrauchten elektrischen und elektronischen Geräten (anzuwenden in den Ländern der Europäischen Union und anderen europäischen Ländern mit einem separaten Sammelsystem für diese Geräte)
Das Symbol auf dem Produkt oder seiner Verpackung weist darauf hin, dass dieses Produkt nicht als normaler Haushaltsabfall zu behandeln ist, sondern an einer Annahmestelle für das Recycling von elektrischen und elektronischen Geräten abgegeben werden muss. Durch Ihren Beitrag zum korrekten Entsorgen dieses Produkts schützen Sie die Umwelt und die Gesundheit Ihrer Mitmenschen. Umwelt und Gesundheit werden durch falsches Entsorgen gefährdet. Materialrecycling hilft, den Verbrauch von Rohstoffen zu verringern. Weitere Informationen über das Recycling dieses Produkts erhalten Sie von Ihrer Gemeinde, den kommunalen Entsorgungsbetrieben oder dem Geschäft, in dem Sie das Produkt gekauft haben.

Hinweise zum Betrieb

Dieses Gerät ist nicht staubdicht, nicht spritzwassergeschützt und nicht wasserdicht.

Laden

- Dieses Gerät ist für den Gebrauch mit kompatiblen Sony-Akkus konzipiert.
- Laden Sie mit diesem Gerät ausschließlich die empfohlenen Akkus.

Kein Schadenersatz für den Aufnahmeinhalt
Wenn Bild, Ton und andere Inhalte aufgrund eines Problems am Akku oder Netzteil/Ladegerät nicht aufgenommen oder wiedergegeben werden können, besteht kein Anspruch auf Schadenersatz.

Ladetemperatur
- Ein optimales Ergebnis erzielen Sie, wenn Sie den Akku bei Temperaturen zwischen 10 °C und 30 °C laden.
- Dieses Gerät verfügt zwar über eine Schnelladefunktion, aber wenn Sie den Akku nicht im empfohlenen Temperaturbereich laden, verlängert sich möglicherweise die Ladedauer, um den Akku zu schonen. Wenn das Gerät erst einmal mit dem langsameren Laden begonnen hat, schaltet es auch nicht zum schnelleren Laden um, wenn die Umgebungstemperatur wieder im empfohlenen Bereich liegt. Setzen Sie den Akku erneut ein und starten Sie den Ladevorgang erneut.

Sonstiges

- Stellen Sie das Gerät nicht an einen Ort, an dem es folgenden Bedingungen ausgesetzt ist:
– extremen Temperaturen
Wenn Sie dieses Gerät direktem Sonnenlicht aussetzen, wie z. B. auf dem Armaturenbrett, oder in die Nähe von Heizvorrichtungen stellen, kann sich das Gerät verformen oder es kommt zu Fehlfunktionen.
– Staub oder Schmutz
Schützen Sie das Gerät am Strand oder anderen sandigen oder sehr staubigen Orten vor Sand und Staub. Andernfalls besteht die Gefahr von Schäden am Gerät.
– hoher Luftfeuchtigkeit
– Vibrationen
Laden Sie den Akku auf einer ebenen Oberfläche, die vor Vibrationen geschützt ist.
- Achten Sie darauf, dass um das Gerät bei Gebrauch etwas Platz frei bleibt und es nicht zum Beispiel zwischen einer Wand und einem Möbelstück eingeklemmt ist.
- Setzen Sie den Akku richtig ein.
Der Akkuanschluss kann beschädigt werden, wenn der Akku nicht richtig eingesetzt wird.
- Verwenden Sie dieses Gerät nicht an Orten, die starken Radiowellen oder Strahlung ausgesetzt sind.
Andernfalls werden die Bilder möglicherweise nicht richtig aufgezeichnet oder wiedergegeben.
- Nehmen Sie den Akku nach dem Ende des Ladens sofort heraus, um den Akku zu schonen.
- Setzen Sie das Gerät keinen mechanischen Erschütterungen aus und lassen Sie es nicht fallen.
- Halten Sie das Gerät von Fernsehgeräten und AM-Empfängern fern. Wenn die Geräte zu nahe beieinander stehen, kann es insbesondere beim Fernseh- oder Radioempfang zu Interferenzen kommen.
- Verwenden Sie dieses Gerät in der Nähe einer Netzsteckdose. Damit ist sichergestellt, dass Sie schnell den Netzkeder aus der Steckdose ziehen können, wenn Sie bei einer Fehlfunktion des Geräts während des Betriebs das Gerät rasch ausschalten wollen.
- Achten Sie darauf, dass keine Metallgegenstände mit den Metallteilen des Geräts oder der Anschlussplatte in Berührung kommen. Andernfalls kann es zu einem Kurzschluss kommen und das Gerät könnte beschädigt werden.
- Schließen Sie dieses Gerät nicht an einen Spannungsadapter (Reiseadapter) für Auslandsreisen an. Dies könnte zu einer Überhitzung des Geräts oder anderen Fehlfunktionen führen.
- Das Gerät erwärmt sich während des Betriebs. Dies ist keine Fehlfunktion.
- Trennen Sie das Gerät nach dem Gebrauch vom Netzstrom. Um das Kabel herauszuziehen, ziehen Sie am Stecker. Ziehen Sie nicht am Kabel.
- Schließen Sie dieses Gerät an eine freie Netzsteckdose an. Auch wenn die Anzeige CHARGE dieses Geräts nicht leuchtet, ist das Gerät mit der Stromquelle verbunden. Falls es beim Gebrauch des Geräts zu Störungen kommt, ziehen Sie den Stecker aus der Steckdose, um das Gerät von der Stromquelle zu trennen.
- Solange das Netzteil/Ladegerät an eine Netzsteckdose angeschlossen ist, fließt eine unerhebliche Menge Strom.
- Wollen Sie das Gerät längere Zeit nicht benutzen, trennen Sie es vom Netzstrom. Um das Kabel herauszuziehen, ziehen Sie am Stecker. Ziehen Sie nicht am Kabel.
- Verwenden Sie das Gerät nicht, wenn das Kabel oder das Gerät selbst beschädigt ist oder das Gerät fallen gelassen wurde.
- Das Typenschild mit Betriebsspannung, Leistungsaufnahme usw. befindet sich an der Geräteunterseite.
- Halten Sie die Metallkontakte sauber.
- Zerlegen Sie das Gerät nicht und nehmen Sie keine Veränderungen daran vor.
- Entfernen Sie nicht den am Verbindungskabel angebrachten Ferritkern. Verwenden Sie das Verbindungskabel mit angebrachtem Ferritkern, damit nicht unnötig Radiowellen ausgestrahlt werden.

Sollte am Gerät ein Problem auftreten, trennen Sie das Gerät von der Stromquelle und wenden Sie sich an Ihren Sony-Händler.

Bezeichnung der Teile

Siehe Abb. A.

1 Anschlussabdeckung
2 Fach ⓪
3 Anzeige CHARGE ①
4 Fach ②
5 Anzeige CHARGE ②
6 Moduswechselschalter
7 CHARGE-Modus-Lampe
8 Display
9 Fachnummernanzeige
10 Anzeigeumschaltaste DISPLAY
11 Verbindungskabel

Display
12 Anzeige „InfoLITHIUM"
13 Anzeige WARNING
14 Anzeige TIME TO CHG (Ladedauer)
15 Zeitanzeige
16 Anzeige BATTERY LIFE
17 Anzeige VCR/CAMERA
18 Anzeige für vollständiges Laden
19 Akkuladungsanzeige

Verwenden des Geräts als Netzteil

Siehe Abb. B.

Einzelheiten zum Anschließen schlagen Sie bitte in der Bedienungsanleitung zur Kamera nach.

1 Stellen Sie den Moduswechselschalter auf VCR/CAMERA.

2 Schließen Sie das Netzkabel an dieses Gerät an.

3 Schließen Sie das Netzkabel an eine Netzsteckdose an.

4 Schließen Sie das Verbindungskabel an die Kamera an.

Hinweise
- Wenn Sie den Moduswechselschalter während des Betriebs der Kamera auf CHARGE stellen, wird die Stromversorgung der Kamera unterbrochen.
- Sie können einen in dieses Gerät eingesetzten Akku nicht laden, wenn der Moduswechselschalter auf VCR/CAMERA steht.
- Halten Sie dieses Gerät vom verwendeten Gerät fern, falls es zu Bildstörungen kommt.
- Das Verbindungskabel ist möglicherweise nicht für alle Geräte geeignet. Überprüfen Sie vor dem Gebrauch die Kompatibilität mit Ihrem Gerät.
- In der Abbildung ist als Beispiel die Verbindung mit der digitalen Spiegelreflexkamera DSLR-A100 zu sehen.

Laden des Akkus

Siehe Abb. C-1.

1 Stellen Sie den Moduswechselschalter auf CHARGE.

2 Schließen Sie das Netzkabel an dieses Gerät an.

3 Schließen Sie das Netzkabel an eine Netzsteckdose an.
Ein Signalton ist zu hören und das Display schaltet sich ein.

4 Setzen Sie den Akku ein.
Der Ladevorgang beginnt. Wenn die Akkuladungsanzeige als ▰▰▰ erscheint und die Anzeige CHARGE aufleuchtet, ist der normale Ladevorgang beendet. Die Anzeige QUICK MODE leuchtet beim schnellen Laden.
Sie können den Akku jedoch auch vollständig aufladen und eine etwas längere Betriebsdauer erzielen als beim „normalen" Laden. Nehmen Sie in diesem Fall den Akku erst heraus, wenn die Akkuladungsanzeige zu ▰▰▰ wechselt und die Anzeige CHARGE erlischt.
Nehmen Sie den Akku bei Bedarf heraus. Sie können ihn auch verwenden, wenn der Ladevorgang noch nicht abgeschlossen ist.

5 Wenn der Ladevorgang abgeschlossen ist, nehmen Sie den Akku heraus.

Einsetzen von zwei Akkus gleichzeitig
In dieses Gerät können Sie zwei Akkus gleichzeitig einsetzen.
Das Laden beginnt mit dem in Fach ① eingesetzten Akku.
Wenn zwei Akkus nacheinander eingesetzt werden, beginnt das Laden mit dem Akku, der zuerst eingesetzt wurde, unabhängig davon, ob er sich in Fach ① oder ② befindet.

Hinweis
Mit diesem Gerät können nicht zwei Akkus gleichzeitig geladen werden.

Einsetzen des Akkus

Siehe Abb. C-2.

❶ **Setzen Sie den Akku so in das Gerät ein, dass die Markierung ◀ auf die Anschlussabdeckung weist.**
❷ **Schieben Sie den Akku in Pfeilrichtung.**
Drücken Sie den Akku nach hinten, bis die Anschlussabdeckung vollständig im Gerät verschwindet.

So nehmen Sie den Akku heraus

Siehe Abb. C-2.

Schieben Sie den Akku in Pfeilrichtung und heben Sie ihn gerade nach oben heraus.

Hinweise
- Heben Sie das Gerät nicht am Akku an.
- Achten Sie beim Einsetzen des Akkus darauf, ihn nicht gegen die Anschlussabdeckung zu stoßen.
- Achten Sie beim Einsetzen oder Herausnehmen des Akkus darauf, sich nicht die Finger einzuklemmen.

Ladedauer

In der folgenden Tabelle sehen Sie die Ladedauer für einen vollständig entladenen Akku.

Schnelles Laden

	NP-FM500H
Normales Laden	70 Min.
Vollständiges Laden	130 Min.

* Der NP-FM500H unterstützt das SuperQuick-Laden (SQ) nicht.

- Wie Sie die Akkuladung anzeigen lassen, schlagen Sie in der Bedienungsanleitung zum Videogerät nach.
- Die Ladedauer kann je nach Zustand des Akkus oder der Umgebungstemperatur variieren.
- Die angegebenen Werte entsprechen der ungefähren Dauer beim Laden eines leeren Akkus mit diesem Gerät bei 25 °C.
- Ungefähre Zeit in Minuten zum **vollen Laden** eines leeren Akkus.
- Die Zeiten für **normales Laden** stehen in Klammern.
- Die Schnelladefunktion wird nur bei „InfoLITHIUM"-Akkus ausgeführt.
- Wenn während des Ladens ein Problem auftritt, blinkt die Ladeanzeige und „WARNING" erscheint im Display. Einzelheiten dazu finden Sie unter „Störungsbehebung".

So überprüfen Sie den Ladevorgang

Siehe Abb. D.

Bei diesem Gerät wird die Restdauer, bis das normale und das vollständige Laden abgeschlossen sind, im Display angezeigt. Sie können die angezeigten Informationen mit der Taste DISPLAY wechseln.

Drücken Sie DISPLAY während des Ladevorgangs.
Warten Sie nach dem Einsetzen eines Akkus etwa 1 Minute. Mit jedem Tastendruck auf DISPLAY leuchtet die Fachnummernanzeige auf und im Display ist die unten angegebene Anzeige zu sehen.
Wenn zwei Akkus gleichzeitig eingesetzt werden, wechselt die Zeitanzeige des Akkus, der nicht geladen wird, nach etwa 10 Sekunden automatisch zur Zeitanzeige des Akkus, der geladen wird. Im folgenden Beispiel wird ein Akku in Fach ① und danach ein anderer in Fach ② eingesetzt. Die Fachnummernanzeige entspricht der Fachnummer.

1 Akkubetriebsdauer, wenn der zuerst eingesetzte Akku in einem „InfoLITHIUM"-Gerät eingesetzt wird.
Die Akkubetriebsdauer wird nicht angezeigt, wenn sie weniger als fünf Minuten beträgt.

2 Restdauer, bis das normale Laden des zuerst eingesetzten Akkus abgeschlossen ist.
Die Dauer für das normale Laden wird nicht mehr angezeigt, wenn das normale Laden abgeschlossen ist.

3 Restdauer, bis das vollständige Laden des zuerst eingesetzten Akkus abgeschlossen ist.
Die Dauer für das vollständige Laden wird nicht mehr angezeigt, wenn das vollständige Laden abgeschlossen ist.

4 Akkubetriebsdauer, wenn der später eingesetzte Akku in einem „InfoLITHIUM"-Gerät eingesetzt wird.
Die Akkubetriebsdauer wird nicht angezeigt, wenn sie weniger als fünf Minuten beträgt.

5 Restdauer, bis das normale Laden des später eingesetzten Akkus abgeschlossen ist.
Die Dauer für das normale Laden wird nicht mehr angezeigt, wenn das normale Laden abgeschlossen ist.

6 Restdauer, bis das vollständige Laden des später eingesetzten Akkus abgeschlossen ist.
Die Dauer für das vollständige Laden wird nicht mehr angezeigt, wenn das vollständige Laden abgeschlossen ist.

* Mit der Akkubetriebsdauer wird die Restdauer eines Akkus angezeigt, wenn er am selben Gerät (Camcorder usw.) eingesetzt wird, mit dem er vor dem Aufladen verwendet wurde. Bei einer digitalen Spiegelreflexkamera hängt die Akkuresteduer ganz erheblich vom Aufnahmeverfahren ab. Betrachten Sie die restliche Betriebsdauer eines Akkus nur als groben Richtwert für die Restladung im Akku. Einzelheiten dazu finden Sie unter „„InfoLITHIUM"-Akkus und SuperQuick-Laden (SQ)".

Hinweise
- Bei einem neuen Akku, der noch mit keinem Gerät verwendet wurde, wird kein Wert angegeben. Im Display wird „– – – –" angezeigt. Bringen Sie den neuen Akku an Ihrer digitalen Spiegelreflexkamera usw. an und benutzen Sie diese etwa 20 Sekunden lang, bevor Sie den Akku mit diesem Gerät laden.
- Die Zeitanzeige zeigt die ungefähre Dauer beim Laden eines Akkus bei 25 °C an. Die im Display angezeigte Dauer kann je nach Betriebsumgebung von der tatsächlichen Ladedauer abweichen. Je nach Zustand des Akkus wird die Dauer möglicherweise nicht angezeigt. Dabei handelt es sich nicht um eine Fehlfunktion.
- Es kann etwas dauern, bis die Dauer nach dem Drücken von DISPLAY angezeigt wird.
- Es kann eine Weile dauern, bis die Dauer für einen Akku angezeigt wird, der nicht geladen wurde.
- Wenn Sie einen vollständig geladenen Akku in dieses Gerät einsetzen, erscheint möglicherweise „TIME TO CHG FULL 1h" im Display. Dabei handelt es sich nicht um eine Fehlfunktion.
- In den folgenden Fällen kann es vorkommen, dass die angezeigte Dauer nicht ganz richtig ist. Dabei handelt es sich nicht um eine Fehlfunktion.
– Der Akku wird aus dem Gerät herausgenommen, nachdem das normale Laden beendet, das vollständige Laden aber noch nicht abgeschlossen ist. Das vollständige Laden dauert nach dem Ende des normalen Ladens etwa eine weitere Stunde.
– Ein Akku wird geladen, der längere Zeit nicht benutzt wurde. Laden Sie den Akku vollständig.

Störungsbehebung

Symptom	Ursache/Abhilfemaßnahme
Die digitale Spiegelreflexkamera funktioniert nicht.	• E Der Netzstecker ist nicht mit einer Netzsteckdose verbunden. • Das Verbindungskabel ist nicht richtig angeschlossen. → Schließen Sie das Kabel richtig an. • Der Moduswechselschalter ist auf CHARGE gestellt. → Stellen Sie den Moduswechselschalter auf VCR/CAMERA.
Der Akku wird nicht geladen.	• Der Moduswechselschalter ist auf VCR/CAMERA gestellt. → Stellen Sie den Moduswechselschalter auf CHARGE.
Das Videogerät schaltet sich aus, obwohl genügend Akkuladung vorhanden ist, oder die angezeigte Akkubetriebsdauer weicht von der tatsächlichen Akkubetriebsdauer ab.	• Laden Sie den Akku erneut vollständig auf. → Die Akkubetriebsdauer wird nun korrekt angezeigt. • Bei einer digitalen Spiegelreflexkamera hängt die Akkubetriebsdauer ganz erheblich vom Gebrauch ab. Einzelheiten dazu finden Sie unter „Hinweis zur Akkubetriebsdauer".
Die Anzeige wechselt nicht.	→ Lesen Sie bitte den „Hinweis zur Akkubetriebsdauer".
Die Schnell-Ladefunktion oder SuperQuick-Ladefunktion (SQ) arbeitet nicht.	Der Akku wird nicht im vorgeschriebenen Umgebungstemperaturbereich (10 °C bis 30 °C) geladen, und die unten stehende Anzeige erscheint. Der Akku kann dann zwar geladen werden, zur Schonung des Akkus erfolgt das Laden jedoch nicht im Schnell-Lademodus und nicht im SuperQuick-Modus (SQ).

Die Anzeige CHARGE blinkt und „WARNING" erscheint im Display. → Gehen Sie nach den Anweisungen im folgenden Diagramm vor.

Nehmen Sie den Akku aus dem Gerät heraus und setzen Sie ihn wieder ein.

Wenn die Anzeige CHARGE erneut blinkt: Setzen Sie einen anderen „InfoLITHIUM"-Akku ein.

Wenn die Anzeige CHARGE aufleuchtet und nicht mehr blinkt: Wenn die Anzeige CHARGE erlischt, weil die Ladedauer verstrichen ist, liegt kein Fehler vor.

Wenn die Anzeige CHARGE erneut blinkt: An dem Gerät liegt ein Fehler vor.

Wenn die Anzeige CHARGE aufleuchtet und nicht mehr blinkt: Wenn die Anzeige CHARGE erlischt, weil die Ladedauer verstrichen ist, liegt am ersten Akku, den Sie eingesetzt haben, ein Fehler vor.

Bitte wenden Sie sich wegen des fehlerhaften Produkts an Ihren Sony-Händler.

„InfoLITHIUM"-Akkus und SuperQuick-Laden (SQ)

Dieses Gerät unterstützt „InfoLITHIUM"-Akkus (M-Serie). Die Funktion des Geräts zum Anzeigen der Akkubetriebsdauer steht in Kombination mit „InfoLITHIUM"-kompatiblen Geräten (vor allem Camcordern) zur Verfügung. Bei mit „SQ" markierten Akkus wird auch das SuperQuick-Laden unterstützt, also eine Ladefunktion, mit der das Laden schneller als normal und sogar schneller als bei der Schnelladefunktion erfolgt.

Was ist ein „InfoLITHIUM"-Akku?

Ein „InfoLITHIUM" ist ein Lithiumionenakku, der Informationen über seinen Ladezustand an kompatible elektronische Geräte übermitteln kann. Wir von Sony empfehlen, den „InfoLITHIUM"-Akku (M-Serie) in elektronischen Geräten mit dem Logo InfoLITHIUM zu verwenden.
„InfoLITHIUM" ist ein Markenzeichen der Sony Corporation.

Wie arbeitet die SQ-Funktion?

Die SQ-Funktion (SQ = SuperQuick) ermöglicht ein sehr schnelles Laden von „InfoLITHIUM"-Akkus, die mit SQ oder SQ gekennzeichnet sind und mit Geräten, die für diese Funktion vorgesehen sind.
Dank der SQ-Funktion verkürzt die Ladezeit ganz wesentlich gegenüber dem herkömmlichen Schnell-Ladevorgang (bzw. Normal-Ladevorgang).

Die CHARGE-Modus-Lampe zeigt wie folgt den Lademodus an:
■ SuperQuick-Lademodus (SQ) aktiviert
→ „SQ MODE"-Lampe leuchtet.
■ Schnell-Lademodus aktiviert
→ „QUICK MODE"-Lampe leuchtet.
Die Lademodusanzeige erlischt, sobald der normale Ladevorgang beendet ist.

Hinweis zur Akkubetriebsdauer

Beim Laden des Akkus zeigt dieses Gerät die Akkubetriebsdauer mit einem Videogerät usw. an, sofern folgende Bedingungen erfüllt sind.
- Sie verwenden einen „InfoLITHIUM"-Akku.
- Sie verwenden ein elektronisches Gerät mit der Markierung InfoLITHIUM. Vergewissern Sie sich, dass Sie einen Akku mit der Markierung InfoLITHIUM verwenden. Lesen Sie in der mit dem Videogerät gelieferten Bedienungsanleitung nach, ob es „InfoLITHIUM"-kompatibel ist.

Etwa eine Minute nach dem Starten des Ladevorgangs erscheint BATTERY LIFE im Display.

- Wenn Sie dieses Gerät als Ladegerät verwenden, gibt es die Betriebsdauer des Akkus an, sofern der geladene Akku auch im Videogerät verwendet wird. Diese Funktion steht zur Verfügung, wenn Sie „InfoLITHIUM"-Akkus (M-Serie) zusammen mit kompatiblen Geräten (vor allem Camcordern) verwenden. Vergewissern Sie sich, dass Sie einen Akku mit der Markierung InfoLITHIUM verwenden. Lesen Sie in der Bedienungsanleitung zu Ihrem Videogerät nach, ob es „InfoLITHIUM"-kompatibel ist.
- Wenn der Akku vor dem Laden in eine digitale Spiegelreflexkamera eingesetzt war, entspricht die im Display angegebene Akkubetriebsdauer der bei einem Camcorder mit einer Leistungsaufnahme wie die der digitalen Spiegelreflexkamera. Wenn Sie die Akkubetriebsdauer eines neuen Akkus anzeigen wollen, bringen Sie ihn zuerst an der digitalen Spiegelreflexkamera usw. an und benutzen Sie diese etwa 20 Sekunden lang. Laden Sie dann den Akku mit diesem Gerät.
- BATTERY LIFE erscheint eine Minute nach dem Starten des Ladevorgangs im Display.
- Wenn Sie zwei oder mehr „InfoLITHIUM"-kompatible Videogeräte verwenden, gilt die angegebene Akkubetriebsdauer für das Gerät, in dem der Akku zuletzt eingesetzt war.
- Die angezeigte Restdauer entspricht der ungefähren Dauer beim Aufnehmen über den Sucher. Die Restdauer verkürzt sich, wenn das LCD-Display verwendet wird.
- Bei manchen Videogeräten wird die Akkubetriebsdauer nicht angezeigt.
- Eine Akkubetriebsdauer von weniger als fünf Minuten wird nicht angezeigt.
- Anstelle der Zeitanzeige wird in folgenden Fällen möglicherweise „– – – –" angezeigt. Dabei handelt es sich nicht um eine Fehlfunktion.
– Die Akkubetriebsdauer beträgt weniger als fünf Minuten.
– Die angezeigte Dauer unterscheidet sich von der tatsächlichen Ladedauer. Setzen Sie das Laden fort, bis der Akku vollständig geladen ist.
– Der Akku ist kein „InfoLITHIUM"-Akku. Die Anzeige der Akkubetriebsdauer und andere Funktionen stehen nicht zur Verfügung.
– Der Akku war zuvor noch in kein Gerät eingesetzt. Bringen Sie den Akku an Ihrer digitalen Spiegelreflexkamera usw. an und benutzen Sie diese etwa 20 Sekunden lang, bevor Sie den Akku mit diesem Gerät laden.

Technische Daten

AC-VQ900AM

Eingangsspannung	100 V - 240 V Wechselstrom 50/60 Hz 33 W
Ausgangsspannung	7,6 V Gleichstrom 3,0 A (CAMERA) 8,4 V Gleichstrom 2,9 A (BATT)
Betriebstemperatur	0 °C bis 40 °C
Lagertemperatur	–20 °C bis +60 °C
Abmessungen	ca. 123 × 48 × 135 mm (B/H/T)
Gewicht	ca. 490 g
Mitgeliefertes Zubehör	Netzteil/Ladegerät (AC-VQ900AM)..... (1) Netzkabel ..... (1) Anleitungen

Änderungen, die dem technischen Fortschritt dienen, bleiben vorbehalten.
α ist ein Markenzeichen der Sony Corporation.

Schließen Sie die Einheit nicht an einen für Auslandsreisen bestimmten Spannungswandler (Transformator) an.

Nederlands

Dank u voor uw aankoop van de Sony netspanningsadapter/lader.

Voordat u het apparaat gaat gebruiken, moet u deze gebruiksaanwijzing aandachtig doorlezen. Bewaar de gebruiksaanwijzing voor het geval u deze later als referentiemateriaal nodig hebt.

De netspanningsadapter/lader AC-VQ900AM kan als volgt worden gebruikt:

Dit apparaat kan worden gebruikt als netspanningsadapter of als batterijlader als het met het bijgeleverde netsnoer op een stopcontact is aangesloten.
- Sony-apparatuur bedienen (digitale spiegelreflexcamera's, enzovoort)
- Oplaadbare accu's van Sony opladen (M-serie)

Bij gebruik met "InfoLITHIUM" accu's zijn de volgende functies beschikbaar:
– Snelladen is mogelijk
(Sneller dan normaal opladen, zoals met een batterijlader die bij een camera wordt geleverd.)
– De resterende tijd en gebruiksduur van de accu worden bij benadering weergegeven.
– Accu's met het teken "SQ" bieden ook ondersteuning voor SuperQuick (SQ) opladen. Dit is sneller dan normaal opladen en snelladen.
Zie "InfoLITHIUM" accu's en SuperQuick (SQ) opladen" voor meer informatie over "InfoLITHIUM" en SuperQuick (SQ) opladen.

- Gebruik alleen lithium-ion accu's. Dit apparaat kan niet worden gebruikt om accu's van het type Ni-Cd of Ni-MH op te laden.
- Dit apparaat is wellicht niet compatibel met bepaalde apparatuur (digitale spiegelreflexcamera's, enzovoort). Controleer de apparatuur voor gebruik.

WAARSCHUWING

Om het gevaar van brand of elektrische schokken te verkleinen, mag het apparaat niet worden blootgesteld aan regen of vocht.

Open de behuizing niet. Dit kan elektrische schokken tot gevolg hebben. Laat het apparaat alleen nakijken door bevoegde servicetechnici.

Het netsnoer mag alleen door bevoegde servicetechnici worden vervangen.

LET OP

Vervang de accu alleen door een accu van het aangegeven type. Als u dit niet doet, kan dit brand of letsel tot gevolg hebben.

VOORZICHTIG

De set blijft onder (net)spanning staan zolang de stekker in het stopcontact zit, ook al is de set zelf uitgeschakeld.

Verwijdering van oude elektrische en elektronische apparaten (Toepasbaar in de Europese Unie en andere Europese landen met gescheiden ophaalsystemen)
Het symbool op het product of op de verpakking wijst erop dat dit product niet als huishoudelijk afval mag worden behandeld. Het moet echter naar een plaats worden gebracht waar elektrische en elektronische apparatuur wordt gerecycled. Als u ervoor zorgt dat dit product op de correcte manier wordt verwijderd, voorkomt u voor mens en milieu negatieve gevolgen die zich zouden kunnen voordoen in geval van verkeerde afvalbehandeling. De recycling van materialen draagt bij tot het vrijwaren van natuurlijke bronnen. Voor meer details in verband met het recycles van dit product, neemt u contact op met de gemeentelijke instanties, het bedrijf of de dienst belast met de verwijdering van huishoudafval of de winkel waar u het product hebt gekocht.

Opmerkingen over het gebruik

Dit apparaat is niet waterdicht, spatbestendig of stofbestendig.

Opladen

- Ontworpen voor gebruik met compatibele Sony-accu's.
- Laad alleen aanbevolen accu's op met dit apparaat.

Schadeloosstelling voor opnamen
We kunnen geen schadeloosstelling bieden als beelden, geluid of andere inhoud niet worden opgenomen of afgespeeld door een storing in de accu of de netspanningsadapter/lader.

Temperatuur bij opladen
- Voor een optimale werking van de accu kunt u het beste opladen bij een temperatuur tussen 10 °C en 30 °C.
- Hoewel snelladen mogelijk is met dit apparaat, kan opladen buiten het aanbevolen temperatuurbereik langer duren, ter bescherming van de accu. Als de opladtijd eenmaal is verlengd, wordt er niet automatisch teruggekeerd naar snelladen, zelfs niet als de temperatuur weer binnen het aanbevolen bereik valt. Verwijder de accu en plaats deze opnieuw om nogmaals op te laden.

Overigen

- Zet het apparaat niet neer op plaatsen die:
– Extreem warm of koud zijn
Als u dit apparaat neerzet op plaatsen waar het wordt blootgesteld aan direct zonlicht, zoals op het dashboard, of in de buurt van de verwarming, kan het apparaat door de hitte vervormen of defect raken.
– Stoffig of vuil zijn
Bescherm het apparaat tegen zand en stof op plaatsen zoals het strand of gebieden waar veel zand is of waar stofwolken kunnen ontstaan. Het apparaat kan anders kapot gaan.
– Erg vochtig zijn
– Worden blootgesteld aan trillingen
Laad de accu op een vlakke ondergrond op die niet wordt blootgesteld aan trillingen.
- Gebruik het apparaat niet in een nauwe ruimte, zoals tussen een muur en het meubilair.
- Bevestig de accu stevig.
Het contactpunt van de accu kan worden beschadigd als de accu niet op de juiste manier wordt geplaatst.
- Gebruik dit apparaat niet op een plaats die wordt blootgesteld aan sterke radiogolven of straling.
Op een dergelijke plaats is het mogelijk dat beelden niet correct worden opgenomen of afgespeeld.
- Ter bescherming van de accu moet u de accu uit het apparaat verwijderen zodra het opladen is voltooid.
- Stel het apparaat niet bloot aan mechanische schokken en laat het apparaat niet vallen.
- Houd het apparaat uit de buurt van televisies en AM-ontvangers. Met name als het apparaat in de buurt van een televisie of radio wordt geplaatst, kan storing door het apparaat worden veroorzaakt.
- Gebruik dit apparaat in de buurt van een stopcontact. Zo kunt u in geval van een storing tijdens het gebruik de stekker onmiddellijk uit het stopcontact halen en het apparaat uitschakelen.
- Zorg ervoor dat er geen metalen voorwerpen in contact komen met de metalen onderdelen van het apparaat of het aansluitplaatje. Dit kan kortsluiting veroorzaken en schade aan het apparaat toebrengen.
- Sluit dit apparaat niet aan op een spanningsomzetter (reistransformator) voor gebruik in het buitenland. Dit kan leiden tot oververhitting of defecten.
- BATTERY LIFE verschijnt ongeveer 1 minuut nadat u de stekker hebt aangesloten.
- Wanneer u een digitale spiegelreflexcamera's gebruikt, kan storing door het apparaat worden veroorzaakt.
- Wanneer u twee of meer videoapparaten gebruikt die compatibel zijn met "InfoLITHIUM", wordt de gebruiksduur van de accu weergegeven bij gebruik van het laatste apparaat waarvoor de accu is gebruikt.
- De resterende tijd die wordt weergegeven, is de tijd bij benadering wanneer u opneemt met de beeldzoeker. De resterende tijd is korter wanneer u het LCD-scherm gebruikt.
- De gebruiksduur wordt wellicht niet weergegeven bij bepaalde videoapparaten.
- De gebruiksduur van de accu wordt niet weergegeven als deze minder dan vijf minuten bedraagt.
- In de volgende gevallen kan de tijdsaanduiding "– – – –" aangeven. Dit duidt niet op een storing.
– De gebruiksduur van de accu bedraagt minder dan vijf minuten.
– De weergegeven tijd wijkt af van de werkelijke opladtijd. (Blijf opladen totdat het apparaat volledig is opgeladen.)
– De accu is niet van het type "InfoLITHIUM". (De weergave van de gebruiksduur van de accu en andere functies zijn niet beschikbaar.)
– De accu is nog nooit op dit apparaat bevestigd. (Bevestig de accu op de digitale spiegelreflexcamera, enzovoort en gebruik deze ongeveer 20 seconden voordat u de accu opladt met dit apparaat.)

Technische gegevens

AC-VQ900AM

Ingang	100 V-240 V wisselstroom 50/60 Hz 33 W
Uitgang	7,6 V gelijkstroom 3,0 A (CAMERA) 8,4 V gelijkstroom 2,9 A (BATT)
Bedrijfstemperatuur	0 °C tot 40 °C
Opslagtemperatur	–20 °C tot +60 °C
Afmetingen	Ongeveer

A

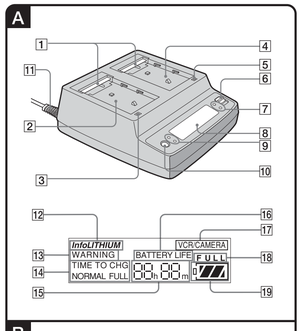

B

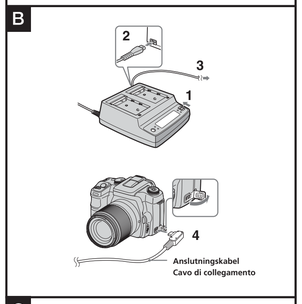

C

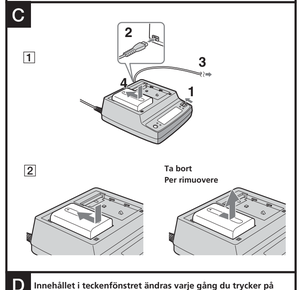

D **Innehållet i teckenfönstret ändras varje gång du trycker på DISPLAY.**
Ad ogni pressione del tasto di modifica DISPLAY, il contenuto del display cambia.

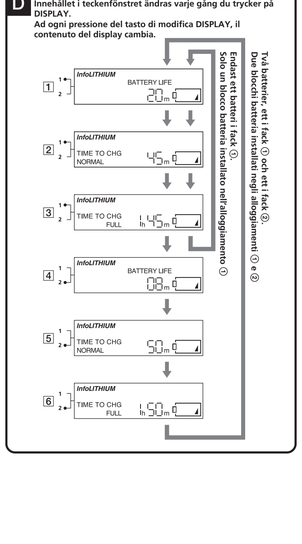

Svenska

Tack för köpet av Sonys nätadapter/batteriladdare.

Läs noga igenom bruksanvisningen för att lära känna nätadaptern och hur du använder den. Spara sedan bruksanvisningen – du kan behöva den som referens i framtiden.

Följande gäller när du använder nätadaptern/batteriladdaren AC-VQ900AM:

Den här enheten kan användas som nätadapter eller batteriladdare om du ansluter den medföljande nätkabeln till ett vägguttag.
- Kan användas med utrustning från Sony (digitala systemkameror m.m.)
- Laddar Sonys uppladdningsbara batterier (M-serien)

Den här enheten har följande funktioner när den används med "InfoLITHIUM"-batterier:
– Möjlighet till snabbladdning
(Snabbladdning är snabbare är normal laddning, den laddning som används av en batteriladdare som följer med en kamera.)
– Visar den ungefärliga återstående tiden och batteridriftstiden.
– Batterier märkta med "SQ" hanterar även SuperQuick-laddning, en laddning som är snabbare än både normal uppladdning och snabbladdning.
Mer information om "InfoLITHIUM"- och SuperQuick-uppladdning (SQ) finns under "InfoLITHIUM"-batterier och SuperQuick-uppladdning (SQ)".

- Använd bara litiumjonbatterier. Du kan inte använda den här enheten för att ladda upp batterier av typen Ni-Cd (nickelkadmium) eller Ni-MH (nickelmetallhydrid).
- Det kan hända att den här enheten inte är kompatibel med viss utrustning (digitala systemkameror osv.). Kontrollera utrustningen innan användning.

VARNING

Utsätt inte kameran för regn eller fukt eftersom det kan medföra risk för brand eller elstötar.

Öppna inte höljet. Det kan medföra risk för elstötar.
Överlåt allt underhålls- och reparationsarbete till en fackkunnig tekniker.

Nätkabeln får bara bytas ut av behörig servicetekniker.

VARNING

Byt bara ut batteriet mot ett batteri av angiven typ. Annars finns det risk för eldsvåda och personskador.

SE UPP!

Utrustningen kopplas inte bort från nätströmmen så länge den är ansluten till vägguttaget, även om själva utrustningen har stängts av.

Omhändertagande av gamla elektriska och elektroniska produkter (Användbar i den Europeiska Unionen och andra Europeiska länder med separata insamlingssystem)
Symbolen på produkten eller emballaget anger att produkten inte får hanteras som hushållsavfall. Den skall i stället lämnas in på uppsamlingsplats för återvinning av el- och elektronikkomponenter. Genom att säkerställa att produkten hanteras på rätt sätt bidrar du till att förebygga eventuella negativa miljö- och hälsoeffekter som kan uppstå om produkten kasseras som vanligt avfall. Återvinning av material hjälper till att bibehålla naturens resurser. För ytterligare upplysningar om återvinning bör du kontakta lokala myndigheter eller sophämtningstjänst eller affären där du köpte varan.

Att tänka på när du använder den här produkten

Den här enheten har inget dammskydd eller stänkskydd och är inte vattentät.

Laddning

- Konstruerad för att användas med kompatibla Sony-batterier.
- Ladda bara upp de batterier som rekommenderas för den här enheten.

Ersättning för inspelat material
Du kan inte räkna med att få ersättning för bilder som inte kunnat spelas in eller spelas upp – gäller även ljud och annat material – på grund av ett fel hos batteriet eller nätadaptern/laddaren.

Laddningstemperatur

- För optimal batteriprestanda rekommenderas du att ladda upp batteriet i en omgivning där temperaturen håller sig mellan 10 °C och 30 °C.
- Även om den här enheten kan utföra snabbladdning kan uppladdningstiden bli längre, för att skydda batteriet, om uppladdning sker utanför det rekommenderade temperaturintervallet. När uppladdningstiden väl har förlängts återupptas inte snabbladdningen även om temperaturen återställs inom det rekommenderade intervallet. Sätt tillbaka batteriet och ladda sedan upp det igen.

Övrigt

- Placera inte enheten där den utsätts för:
– Stark värme eller stark kyla
Om enheten placeras i direkt solljus, t.ex. på en instrumentbräda eller i närheten av ett värmeelement, kan det orsaka deformering och/eller funktionsstörningar hos enheten.
– Damm och smuts
Skydda enheten från sand och damm på platser som t.ex. sandstränder, andra sandiga områden eller där det kan bildas dammoln. Det finns risk för att enheten går sönder.
– Hög fuktighet
– Vibrationer
Uppladdning av batteriet ska ske på ett platt underlag som inte är utsatt för vibrationer.
- Placera inte enheten i trånga utrymmen, som mellan en möbel och väggen.
- Se till att batteriet sitter i ordentligt.
Batteriterminalen kan skadas om batteriet inte sätts fast på korrekt sätt.
- Använd inte den här enheten på platser som är utsatta för starka radiovågor eller strålning.
Det finns risk för att bilderna inte spelas in eller spelas upp korrekt.
- För att skydda batteriet bör du ta bort det från enheten så fort uppladdningen är slutförd.
- Utsätt inte enheten för slag och stötar och se upp så att du inte tappar den i golvet.
- Håll enheten på avstånd från TV- och AM-mottagare. Det finns stor chans att störningar från enheten tas upp av en TV eller radio som står i närheten.
- Använd enheten i närheten av ett lättåtkomligt vägguttag. Då kan du snabbt stänga av strömmen genom att koppla bort nätkabeln från vägguttaget om det skulle bli något fel när du använder enheten.
- Se upp så att inga metallföremål kommer i kontakt med enhetens eller anslutningens metallpartier. Det kan leda till kortslutning och skada enheten.
- Anslut inte enheten till en spänningsadapter (reseadapter) avsedd för utlandsresor. I så fall kan enheten bli överhettad och fungera felaktigt.
- Enheten blir varm när den används. Det är helt normalt.
- Koppla bort enheten från vägguttaget när du har använt det. Håll i kontakten (inte i kabeln) när du kopplar bort kabeln. Dra aldrig i själva sladden.
- Anslut enheten till ett tillgängligt vägguttag. Även om enhetens CHARGE-lampa inte lyser betyder det inte att den är bortkopplad från strömkällan. Om något problem uppstår med enheten medan du använder den, måste du bryta strömmen genom att dra ur kontakten ur vägguttaget.
- Nätadaptern/laddaren förbrukar en liten mängd ström så länge den är ansluten till ett vägguttag.
- Koppla bort enheten från vägguttaget när du vet med dig att enheten inte kommer användas under en längre tid. Håll i kontakten (inte i kabeln) när du kopplar bort kabeln. Dra aldrig i sladden.
- Använd inte enheten om kabeln är skadad eller om du har rakat tappa eller skada enheten.
- Märketiketten med information om märkspänning, strömförbrukning osv., finns på enhetens undersida.
- Håll metallkontakterna rena.
- Plocka inte isär eller modifiera enheten.
- Ta inte bort ferritkärnan som sitter på anslutningskabeln. Använd anslutningskabeln med ferritkärnan som förhindrar att oönskade radiovågor sänds ut.

Om det uppstår något problem kopplar du bort strömförsörjningen till enheten och kontaktar närmaste Sony-återförsäljare.

Beskrivning av delar

Se ill. A.

1 **Terminallucka**
2 **Fack ①**
3 **CHARGE-lampa ③ (laddningslampa)**
4 **Fack ②**
5 **CHARGE-lampa ② (laddningslampa)**
6 **Lägesomkopplare**
7 **Indikator för laddningssätt (CHARGE)**
8 **Teckenfönster**
9 **Fackindikator**
10 **DISPLAY-knapp (visningsväljare)**
11 **Anslutningskabel**

Teckenfönster
12 **"InfoLITHIUM"-indikator**
13 **WARNING-indikator (varningsindikator)**
14 **TIME TO CHG-indikator (laddningstid)**
15 **Tidsvisning**
16 **BATTERY LIFE-indikator (återstående batteridriftstid)**
17 **VCR/CAMERA-indikator (videobandspelare/kamera)**
18 **Indikator för full uppladdning**
19 **Indikator för återstående batteridriftstid**

Använda enheten som nätadapter

Se ill. B.

Mer information om anslutningen finns i kamerans bruksanvisning.

1 **Anslut lägesomkopplaren på VCR/CAMERA.**
2 **Anslut nätkabeln till den här enheten.**
3 **Anslut nätkabeln till ett vägguttag.**
4 **Anslut anslutningskabeln till kameran.**

Obs!
- Om du ställer lägesomkopplaren på CHARGE när du använder kameran bryts strömförsörjningen till kameran.
- Du kan inte ladda upp batteriet som sitter i den här enheten när lägesomkopplaren är ställd på VCR/CAMERA.
- Om bildstörningar förekommer håller du den här enheten på avstånd från den utrustning som du använder.
- Det är inte säkert att anslutningskabeln kan användas med all utrustning. Kontrollera utrustningen innan användning.
- Bildexemplet visar anslutning till den digitala systemkameran DSLR-A100.

Så här laddar du batteriet

Se ill. C-1.

1 **Ställ lägesomkopplaren på CHARGE.**
2 **Anslut nätkabeln till den här enheten.**
3 **Anslut nätkabeln till ett vägguttag.**
En indisignal hörs och teckenfönstret aktiveras.
4 **Sätt i batteriet.**
Uppladdningen startar. När indikatorn för återstående batteridriftstid visar ▯ och CHARGE-lampan tänds är en normal uppladdning slutförd. Under snabbladdning lyser QUICK MODE-lampan.
För full uppladdning, vilken ger en något längre driftstid än "normal uppladdning", låter du batteriet sitta kvar tills indikatorn för återstående batteridriftstid visar ▯ och CHARGE-lampan slocknar. Ta bort batteriet när du behöver använda det. Du kan använda det även om uppladdningen inte är slutförd.
5 **Ta bort batteriet när uppladdningen är slutförd.**
Sätta i två batterier samtidigt
Du kan sätta i två batterier samtidigt i den här enheten.
Uppladdningen börjar med det batteri som sitter i fack ①.
När du sätter i två batterier men inte på samma gång, börjar uppladdningen med det batteri som du satt i först, oberoende av om du satt det i fack ① eller ②.

Obs!
Den här enheten kan inte ladda upp två batterier samtidigt.

Så här sätter du i batteriet

Se ill. C-2.

❶ **Placera batteriet i den här enheten med markeringen ◀ vänd mot terminallucka.**
❷ **Skjut batteriet i pilens riktning.**
Tryck in batteriet tills terminalluckan är fullt inskjuten i enheten.

Så här tar du bort batteriet

Se ill. C-2.

Skjut batteriet i pilens riktning och lyft det rakt utåt.

Obs!
- Lyft inte enheten genom att hålla i batteriet.
- Se upp så att inte batteriet slår i mot terminalluckan när du sätter i det.
- Se upp så att du inte klämmer fingrarna när du sätter i eller tar bort batteriet.

Uppladdningstid

Tabellen nedan anger de uppladdningstider som gäller för uppladdning av några av de vanligaste uppladdningsbara batterierna, efter att batteriet laddats ur helt och hållet.

Snabbladdning

	NP-FM500H
Normal uppladdning	70 min
Full uppladdning	130 min

* NP-FM500H kan inte hantera SuperQuick-uppladdning (SQ).

- Information om hur du kontrollerar den återstående tiden för batteriet finns i bruksanvisningen till videoutrustningen.
- Uppladdningstiden kan variera beroende på batteriets tillstånd och omgivningstemperaturen.
- De ungefärliga tider som visas gäller vid uppladdning av ett tomt batteri med den här enheten vid 25 °C.
- Ca antal minuter vid 100%-laddning av ett batteri som laddats ur helt och hållet (**100%-laddning**).
- Minuterna inom parentesecken anger ungefärlig laddningstid för normal laddning (**normal laddning**).
- Information om hur du kontrollerar den återstående tiden för batteriet finns i bruksanvisningen till videoutrustningen.

Obs!
- Om du under uppladdningen ställer lägesomkopplaren VCR/CAMERA avbryts uppladdningen.
- Om CHARGE-lampan inte tänds eller blinkar kontrollerar du om batteriet är rätt isatt i nätadaptern/laddaren. Om inte batteriet sitter rätt laddas det inte upp.
- Du kan bara använda snabbladdning för batterier av typen "InfoLITHIUM".
- Om något fel inträffar under uppladdningen blinkar uppladdningslampan och "WARNING" visas i teckenfönstret. Mer information finns under "Felsökning".

Kontrollera uppladdningen

Se ill. D.

I teckenfönstret på den här enheten visas hur lång tid det är kvar tills batteriet är normalt laddat respektive fulladdat. Du kan ändra visningen i teckenfönstret genom att trycka på knappen DISPLAY.

Tryck på DISPLAY under uppladdning.
När du satt i ett batteri väntar du ungefär 1 min. Varje gång du trycker på DISPLAY tänds fackindikatorlampan och visningen i teckenfönstret ändras till det som visas nedan.
Om du satt i två batterier samtidigt återgår tidsvisningen för det batteri som inte laddas upp efter ungefär 10 sekunder automatiskt till att visa tiden för det batteri som håller på att laddas upp. Här följer ett exempel där ett batteri har placerats i fack ① och sedan ett annat batteri i fack ②.
Fackindikatorlampan motsvarar fackets nummer.

1 **Batteridriftstiden om det första batteriet används i en elektronisk enhet som hanterar "InfoLITHIUM".**
Batteridriftstiden visas inte om den är kortare än fem minuter.
2 **Tid som återstår innan en normal uppladdning av det först isatta batteriet är slutförd.**
Tiden för normal uppladdning visas inte när normal uppladdning har slutförts.
3 **Tid som återstår innan full uppladdning av det först isatta batteriet har slutförts.**
Tiden för full uppladdning visas inte när full uppladdning har slutförts.
4 **Batteridriftstiden om det sist isatta batteriet används i en elektronisk enhet som hanterar "InfoLITHIUM".**
Batteridriftstiden visas inte om den är kortare än fem minuter.
5 **Återstående tid tills normal uppladdning av det sist isatta batteriet är slutförd.**
Tiden för normal uppladdning visas inte när normal uppladdning har slutförts.
6 **Återstående tid tills full uppladdning av det sist isatta batteriet är slutförd.**
Tiden för full uppladdning visas inte när full uppladdning har slutförts.

* Batteridriftstiden visar den återstående tiden för respektive batteri om de är installerade i samma utrustning (videokamera osv.) som de användes i innan återuppladdningen. Med en digital systemkamera varierar batteritiden mycket beroende på vilken metod du använde för att ta bilderna. Betrakta den återstående batteritiden som en fingervisning om hur mycket ström som finns kvar i batteriet. Mer information finns under "InfoLITHIUM"-batterier och SuperQuick-uppladdning (SQ)".

Obs!
- Inget värde visas för ett nytt batteri som ännu inte använts i någon utrustning. I teckenfönstret visas "– – – –". Installera det nya batteriet i den digitala systemkameran eller liknande och använd det under ungefär 20 sekunder innan du laddar upp batteriet med den här enheten.
- Tiden som visas är den ungefärliga tiden för uppladdning vid 25 °C. Tiden som visas kan avvika från den verkliga uppladdningstiden beroende på användningsmiljön. Det är inte säkert att tiden visas beroende på batteriets status. Det är inte ett tecken på något är fel.
- Det kan ta en stund för tiden att visas efter det att du har tryckt på DISPLAY.
- Det kan ta en stund innan tiden visas för ett batteri som inte tidigare har laddats upp.
- Om du sätter i ett fulladdat batteri i den här enheten är det möjligt att "TIME TO CHG FULL 1h" visas i teckenfönstret. Det är inte ett tecken på att något är fel.
- I följande fall är avvikelse möjlig i den tid som visas. Det är inte ett tecken på att något är fel.
– Om du tar bort batteriet mellan normal uppladdning och full uppladdning stämmer inte tiden. (Full uppladdning kräver ungefär ytterligare en timme efter det att normal uppladdning är slutförd.)
– Om du laddar upp ett batteri som inte har använts under en längre tid. (Ladda upp batteriet fullt.)

Felsökning

Tecken på fel	Orsak/åtgärd
Den digitala systemkameran går inte att använda.	• Nätkabeln är bortkopplad från vägguttaget. • Anslutningskabeln är inte ordentligt ansluten. → Anslut den ordentligt. • Lägesomkopplaren är ställd på CHARGE. → Ställ lägesomkopplaren på VCR/CAMERA.
Batteriet är inte uppladdat.	• Lägesomkopplaren är ställd på VCR/CAMERA. → Ställ lägesomkopplaren på CHARGE.
Strömmen slås genast av trots att batteriets återstående kapacitet är tillräcklig, eller den angivna batteridriftstiden stämmer inte med den verkliga driftstiden.	• Ladda upp batteriet helt igen. → Batteriets återstående kapacitet visas sedan korrekt. • När du använder en digital systemkamera varierar batteritiden mycket beroende på vilken metod du använde för att ta bilderna. Mer information finns under "Om batteridriftstiden".
Visningen i teckenfönstret ändras inte.	→ Läs "Om batteridriftstiden".
Snabbladdning eller SuperQuick (SQ) Charge sker inte.	Nedanstående visning kan visas om ett batteri laddas i temperaturer som ligger utanför det rekommenderade temperaturområdet 10 °C till 30 °C. I sådant fall kan laddning ske, men den kommer inte att ske med snabbladdning eller SuperQuick (SQ) Charge för att skydda batteriet. InfoLITHIUM H I / InfoLITHIUM L O
CHARGE-lampan blinkar och "WARNING" visas i teckenfönstret.	→ Ta hjälp av följande felsökningsschema

Koppla bort batteriet från enheten och anslut det sedan igen.

- **Om CHARGE-lampan blinkar igen:** Använd ett annat "InfoLITHIUM"-batteri.
- **Om CHARGE-lampan tänds och inte blinkar igen:** Om CHARGE-lampan slocknar när uppladdningstiden har förflutit är allt som det ska.
- **Om CHARGE-lampan blinkar igen:** Det är något fel på enheten.
- **Om CHARGE-lampan tänds och inte blinkar igen:** Om CHARGE-lampan slocknar när uppladdningstiden har förflutit betyder det att det är något fel på det första batteriet.

Kontakta närmaste Sony-återförsäljare angående produkten som du har problem med.

"InfoLITHIUM"-batterier och SuperQuick-uppladdning (SQ)"

Den här enheten är kompatibel med "InfoLITHIUM"-batterier (M-serien). Den här enhetens möjlighet att visa batteridriftstiden är tillgänglig när den används ihop med "InfoLITHIUM"-kompatibel utrustning (oftast videokameror). Batterier märkta med "SQ" hanterar även SuperQuick-laddning, vilket är snabbare än både normal uppladdning och snabbuppladdning.

Vad är "InfoLITHIUM"?

"InfoLITHIUM" är ett litiumjonbatteri som kan utbyta information om t.ex. batteriförbrukningen med kompatibel elektronisk utrustning. Sony rekommenderar att du använder ett "InfoLITHIUM"-batteri (M-serien) med elektronisk utrustning som är märkt med InfoLITHIUM.
"InfoLITHIUM" är ett varumärke som tillhör Sony Corporation.

Vad är SuperQuick (SQ) Charge?

SuperQuick (SQ) Charge, supersnabb laddning, är den övergripande beteckningen för en funktion för snabbladdning och ett strömsystem. Kombinationen av InfoLITHIUM-batterier försedda med märket **SQ** eller **SQ** och korresponderande enheter förverkligar denna särskilda egenskap. SuperQuick (SQ) Charge minskar laddningstiden rejält jämfört med konventionell snabbladdning (eller vanlig laddning).

Indikatorn för laddningssätt lyser så som visas nedan i enlighet med laddningssättet.
■ SuperQuick (SQ) Charge pågår
→ Lampan SQ MODE lyser.
■ Snabbladdning pågår
→ Lampan QUICK MODE lyser.
När normal laddningen är klar slocknar laddningslägesindikatorn.

Om batteridriftstiden

Medan du laddar batteriet visar den här enheten den återstående batteridriftstiden för videokameran eller liknande, under följande förhållanden.
- Använda "InfoLITHIUM"-batteriet
- Du använder en elektronisk utrustning som är märkt med InfoLITHIUM. Kontrollera att du använder ett batteri med märket InfoLITHIUM. Se efter i bruksanvisningen som medföljer videoutrustningen om den kan använda "InfoLITHIUM".

Ungefär en minut efter det att uppladdningen börjat visas BATTERY LIFE i teckenfönstret.

- När du använder enheten som en laddare visas batteridriftstiden under förutsättningen att batteriet som laddas upp har använts i videoutrustningen. Den här funktionen är tillgänglig när du använder "InfoLITHIUM"-batterier (M-serien) i kombination med kompatibel utrustning (i huvudsak videokameror). Kontrollera att batteriet har märket (M-series). Se efter i bruksanvisningen som medföljer videoutrustningen om den är "InfoLITHIUM"-kompatibel eller ej.
- Om batteriet har använts i en digital systemkamera innan uppladdningen visas batteridriftstiden i teckenfönstret om batteriet tidigare använts i en videokamera med en strömförbrukning som motsvarar den för den digitala systemkameran. För att visa batteridriftstiden för ett nytt batteri sätter du först i det i t.ex. den digitala systemkameran och använder den under ungefär 20 sekunder. Ladda sedan upp batteriet med den här enheten.
- BATTERY LIFE visas i teckenfönstret en minut efter det att uppladdningen har börjat.
- När du använder två eller fler "InfoLITHIUM"-kompatibla videoutrusningar, är batteridriftstiden som visas den tid som gäller för den enheten som använt batteriet senast.
- Den återstående tiden som visas är den ungefärliga tiden när du spelar in med hjälp av sökaren. Den återstående tiden blir kortare när du använder LCD-skärmen.
- Batteridriftstiden kanske inte visas med viss videoutrustning.
- Batteridriftstiden visas inte om den är kortare än fem minuter.
- I följande fall kan tiden visas som "– – – –". Det är inte ett tecken på att något är fel.
– Om batteridriftstiden är kortare än fem minuter.
– Om tiden som visas skiljer sig från den verkliga uppladdningstiden. (Fortsätt uppladdningen tills enheten är fulladdad.)
– Om batteriet inte är av typen "InfoLITHIUM". (Visning av batteridriftstiden och andra funktioner är inte tillgängliga.)
– Om batteriet inte har använts i den här enheten tidigare. (Installera batteriet i t.ex. den digitala systemkameran och använd det under ungefär 20 sekunder innan du laddar upp batteriet med den här enheten.)

Tekniska data

AC-VQ900AM

Ingång	100 V–240 V växelström (AC) 50/60 Hz 33 W
Utgång	7,6 V likström (DC) 3,0 A (CAMERA) 8,4 V likström (DC) 2,9 A (BATT)
Arbetstemperatur	0 °C till 40 °C
Förvaringstemperatur	–20 °C till +60 °C
Storlek	Ca. 126 × 48 × 135 mm (b/h/d)
Vikt	Ca. 490 g

Inkluderade artiklar
Nätadapter/batteriladdare (AC-VQ900AM) ... (1)
Nätkabel ..... (1)
Uppsättning tryckt dokumentation

Rätt till ändring av utförande och tekniska data förbehålles.
α är ett varumärke som tillhör Sony Corporation.

Anslut inte nätadaptern/batteriladdaren till en spänningsadapter (reseadapter) avsedd för utlandsresor. Det kan resultera i överhettning eller annan felfunktion.

Italiano

Complimenti per l'acquisto dell'alimentatore/caricatore CA Sony.

Prima di utilizzare l'apparecchio, leggere attentamente il presente manuale e conservarlo per eventuali riferimenti futuri.

L'alimentatore/caricatore CA AC-VQ900AM può essere utilizzato nel seguente modo:

È possibile utilizzare il presente apparecchio come alimentatore CA o come caricabatterie con il cavo di alimentazione CA in dotazione collegato a una presa di rete.
- Consente di alimentare dispositivi Sony (fotocamere reflex digitali e così via)
- Consente di caricare blocchi batteria ricaricabili Sony (serie M)

Il presente apparecchio dispone delle seguenti funzioni se utilizzato con blocchi batteria "InfoLITHIUM":
– Consente una carica rapida
La carica rapida è più veloce rispetto a quella normale (ad esempio quella consentita da un caricabatterie in dotazione con una fotocamera.
– Visualizza il tempo residuo approssimativo e la durata della batteria.
– I blocchi batteria contrassegnati da "SQ" supportano inoltre la funzione di carica SuperQuick, che è ancora più veloce rispetto a quella normale e a quella rapida.
Per ulteriori informazioni su "InfoLITHIUM" e sulla carica SuperQuick (SQ), consultare la sezione "Blocchi batteria "InfoLITHIUM" e carica SuperQuick (SQ)".

- Utilizzare esclusivamente blocchi batteria agli ioni di litio. Il presente apparecchio non può essere utilizzato per caricare blocchi batteria di tipo Ni-Cd o Ni-MH.
- Il presente apparecchio potrebbe non essere compatibile con alcuni dispositivi (fotocamere reflex digitali e così via). Prima dell'uso, verificare i propri dispositivi.

AVVERTENZA

Per ridurre il pericolo di incendi o scosse elettriche, non esporre l'apparecchio alla pioggia o all'umidità.

Per evitare scosse elettriche, non aprire l'apparecchio.
Per le riparazioni, rivolgersi solo a personale qualificato.

Per la sostituzione del cavo di alimentazione CA, rivolgersi esclusivamente ad un centro di assistenza qualificato.

ATTENZIONE

Sostituire la batteria esclusivamente con una del tipo specificato. Diversamente, si potrebbero causare incendi o incidenti.

PRECAUZIONE

Il set non è scollegato dall'alimentatore CA finché è collegato alla presa a muro, anche se il set è stato spento.

Trattamento del dispositivo elettrico od elettronico a fine vita (applicabile in tutti i paesi dell'Unione Europea e in altri paesi europei con sistema di raccolta differenziata)
Questo simbolo sul prodotto o sulla confezione indica che il prodotto non deve essere considerato come un normale rifiuto domestico, ma deve invece essere consegnato ad un punto di raccolta appropriato per il riciclo di apparecchi elettrici ed elettronici. Assicurandovi che questo prodotto sia smaltito correttamente, voi contribuirete a prevenire potenziali conseguenze negative per l'ambiente e per la salute che potrebbero altrimenti essere causate dal suo smaltimento inadeguato. Il riciclaggio dei materiali aiuta a conservare le risorse naturali. Per informazioni più dettagliate circa il riciclaggio di questo prodotto, potete contattare l'ufficio comunale, il servizio locale di smaltimento rifiuti oppure il negozio dove l'avete acquistato.

Note sull'uso

Il presente apparecchio non è a prova di polvere, spruzzi o acqua.

Carica

- Prodotto progettato per l'uso con batterie Sony compatibili.
- Il presente apparecchio consente di caricare esclusivamente i blocchi batteria consigliati.

Risarcimento per il contenuto delle registrazioni
Non è possibile garantire alcun risarcimento se la registrazione o la riproduzione delle immagini, dell'audio o di altro contenuto non vengono effettuate a causa di un problema di funzionamento del blocco batteria o dell'alimentatore/caricatore CA.

Temperatura di carica
- Per ottenere prestazioni ottimali della batteria, durante il processo di carica si consiglia una temperatura compresa tra 10 °C e 30 °C.
- Sebbene il presente apparecchio consenta una carica rapida, se l'operazione viene eseguita al di fuori della gamma di temperature consigliata, la carica stessa richiederà tempi più lunghi ai fini della protezione del blocco batteria. Una volta che il tempo di carica è stato prolungato, la carica rapida non potrà essere ripristinata anche se la temperatura rientra nei limiti consigliati. Reinstallare la batteria, quindi ricaricarla di nuovo.

Altro

- Non collocare l'apparecchio nei seguenti luoghi:
– Estremamente caldi o freddi
Se viene posizionato in luoghi soggetti alla luce diretta del sole, ad esempio su cruscotti o in prossimità di impianti di riscaldamento, l'apparecchio potrebbe deformarsi o presentare problemi di funzionamento.
– Esposti a polvere o sporcizia
Se utilizzato in luoghi quali una spiaggia o altre aree sabbiose o polverose, assicurarsi di proteggere l'unità da polvere e sabbia. Diversamente, l'apparecchio potrebbe danneggiarsi.
– Esposti a umidità eccessiva
– Soggetti a vibrazioni
Caricare il blocco batteria su una superficie piatta non soggetta a vibrazioni.
- Non utilizzare l'apparecchio in spazi ridotti, ad esempio tra il muro e un mobile.
- Collegare in modo salido il blocco batteria.
È possibile che il terminale della batteria risulti danneggiato se il blocco batteria non è collegato correttamente.
- Non utilizzare l'apparecchio in luoghi esposti a forti onde radio o radiazioni.
È possibile che le immagini non vengano registrate o riprodotte correttamente.
- Per proteggere il blocco batteria, rimuoverlo dal presente apparecchio non appena la carica è stata completata.
- Non sottoporre l'apparecchio a urti meccanici né lasciarlo cadere.
- Allontanare l'apparecchio da televisori o ricevitori AM Diversamente, i televisori o le radio potrebbero essere particolarmente soggetti a disturbi dovuti al presente apparecchio.
- Utilizzare l'apparecchio in prossimità di una presa di rete in modo da poter scollegare immediatamente la spina di alimentazione dalla presa di rete per interrompere l'alimentazione in caso di funzionamento anomalo durante l'uso del prodotto.
- Accertarsi che nessun oggetto metallico entri in contatto con le parti metalliche dell'apparecchio o con la sezione di collegamento. Diversamente, è possibile che si verifichi un cortocircuito o che l'apparecchio risulti danneggiato.
- Non collegare il presente apparecchio ad un adattatore di tensione (convertitore da viaggio), onde evitare di causare surriscaldamenti o altri problemi di funzionamento.
- Durante l'uso, l'apparecchio si scalda. Ciò non indica alcun problema di funzionamento.
- Scollegare l'apparecchio dalla presa di rete una volta terminato l'uso. Per scollegare il cavo, afferrarlo dalla spina. Non tirare mai il cavo stesso.
- Collegare il presente apparecchio a una presa di rete disponibile. Sebbene la spia CHARGE del presente apparecchio sia spenta, ciò non significa che esso sia scollegato dalla fonte di alimentazione. In caso di problemi durante l'uso del presente apparecchio, scollegarlo immediatamente dalla presa di rete per scollegare la fonte di alimentazione.
- L'alimentatore/caricatore CA continua ad essere alimentato da una piccola quantità di corrente elettrica fintanto che rimane collegato alla presa di rete.
- Se si prevede di non utilizzare l'apparecchio per un periodo di tempo prolungato, scollegarlo dalla presa di rete. Per scollegare il cavo, afferrarlo dalla spina. Non tirare mai il cavo stesso.
- Non utilizzare l'apparecchio se è caduto o danneggiato oppure con un cavo danneggiato.
- La targhetta indicante la tensione operativa, il consumo energetico e così via è situata nella parte inferiore.
- Tenere sempre puliti i contatti metallici.
- Non smontare né convertire l'apparecchio.
- Non rimuovere il nucleo in ferrite applicato al cavo di collegamento. Utilizzare il cavo di collegamento con il nucleo in ferrite applicato, onde evitare l'emissione di onde radio non necessarie.

In caso di problemi, scollegare l'apparecchio e rivolgersi ad un rivenditore Sony.

Identificazione delle parti

Vedere l'illustrazione A.

1 **Chiusura terminali**
2 **Alloggiamento ①**
3 **Spia CHARGE (carica) ①**
4 **Alloggiamento ②**
5 **Spia CHARGE (carica) ②**
6 **Interruttore di modifica del modo**
7 **Spia di modo di carica (CHARGE)**
8 **Finestra del display**
9 **Spia di indicazione dell'alloggiamento**
10 **Tasto di modifica DISPLAY**
11 **Cavo di collegamento**

Finestra del display
12 **Indicatore "InfoLITHIUM"**
13 **Indicatore WARNING (avviso)**
14 **Indicatore TIME TO CHG (tempo di carica)**
15 **Indicatore temporale**
16 **Indicatore BATTERY LIFE (durata batteria)**
17 **Indicatore VCR/CAMERA (videoregistratore/fotocamera)**
18 **Indicatore di carica completa**
19 **Indicatore di durata della batteria**

Uso dell'apparecchio come alimentatore CA

Vedere l'illustrazione B.

Per ulteriori informazioni sul collegamento, consultare le istruzioni per l'uso della fotocamera.

1 **Impostare l'interruttore di modifica del modo su VCR/CAMERA.**
2 **Collegare il cavo di alimentazione CA al presente apparecchio.**
3 **Collegare il cavo di alimentazione CA a una presa di rete.**
4 **Collegare il cavo di collegamento alla fotocamera.**

Note
- Se l'interruttore di modifica del modo viene impostato su CHARGE durante l'uso della fotocamera, l'alimentazione trasmessa a quest'ultima viene interrotta.
- Non è possibile caricare un blocco batteria collegato al presente apparecchio se l'interruttore di modifica del modo è stato impostato su VCR/CAMERA.
- Se le immagini risultassero disturbate, allontanare il presente apparecchio dal dispositivo in uso.
- Il cavo di collegamento potrebbe non essere compatibile con alcuni dispositivi. Prima dell'uso, verificare il dispositivo in uso.
- L'esempio illustrato indica il collegamento a una fotocamera reflex digitale DSLR-A100.

er caricare il blocco batteria

Vedere l'illustrazione C-1.

1 **Impostare l'interruttore di modifica del modo su CHARGE.**
2 **Collegare il cavo di alimentazione CA al presente apparecchio.**
3 **Collegare il cavo di alimentazione CA a una presa di rete.**
Viene emesso un segnale acustico e la finestra del display si attiva.
4 **Installare il blocco batteria.**
Il processo di carica viene avviato. Quando l'indicatore di durata della batteria diventa ▯, e la spia CHARGE si illumina, significa che la carica normale è completata. Durante la carica rapida, la spia QUICK MODE si illumina.
Per la carica completa, che consente di utilizzare la batteria leggermente più a lungo rispetto alla "carica normale", lasciare il blocco batteria installato finché l'indicatore di durata della batteria non diventa ▯, e la spia CHARGE non si spegne.
Quando necessario, rimuovere il blocco batteria, che può essere utilizzato anche se la carica non è completata.
5 **Una volta completata la carica, rimuovere il blocco batteria.**
Installazione di due blocchi batteria contemporaneamente
Con il presente apparecchio, è possibile installare due blocchi batteria contemporaneamente.
La carica viene avviata quando un blocco batteria viene installato nell'alloggiamento ①.
Se due blocchi batteria vengono installati, ma non contemporaneamente, la carica viene avviata al momento dell'installazione del primo blocco, indipendentemente dall'uso dell'alloggiamento ① o ②.

Nota
Con il presente apparecchio, non è possibile caricare contemporaneamente due blocchi batteria.

Per installare il blocco batteria

Vedere l'illustrazione C-2.

❶ **Posizionare il blocco batteria sull'apparecchio con il contrassegno ◀ rivolto verso la chiusura dei terminali.**
❷ **Fare scorrere il blocco batteria in direzione della freccia.**
Premere il blocco batteria finché non si inserisce completamente nella chiusura dei terminali.

Per rimuovere il blocco batteria

Vedere l'illustrazione C-2.

Fare scorrere il blocco batteria in direzione della freccia, quindi sollevarlo.

Note
- Non sollevare l'apparecchio afferrando il blocco batteria.
- Durante l'installazione del blocco batteria, accertarsi di non farlo urtare contro la chiusura dei terminali.
- Prestare attenzione a non ferirsi le dita durante l'installazione o la rimozione del blocco batteria.

Tempo di carica

Nella seguente tabella è indicato il tempo di carica relativo ad un blocco batteria completamente scarico.

Carica rapida

	NP-FM500H
Carica normale	70 minuti
Carica completa	130 minuti

* Il blocco batteria NP-FM500H non supporta la funzione di carica SuperQuick (SQ).

- Per informazioni sulle modalità di controllo della durata della batteria, consultare il manuale delle istruzioni del dispositivo video.
- È possibile che il tempo di carica sia diverso, a seconda delle condizioni del blocco batteria o della temperatura ambiente.
- I tempi approssimativi indicati si riferiscono alla carica di un blocco batteria completamente scarico mediante il presente apparecchio ad una temperatura di 25 °C.
- Minuti circa per caricare completamente un blocco batteria scarico (**carica completa**).
- I minuti circa tra parentesi indicano il tempo per la carica normale (**carica normale**).
- Per ulteriori informazioni sulla durata della batteria, consultare il manuale delle istruzioni del dispositivo video in uso.

Note